TIFERMEC SERIE FR F/ G

KOMPAKTER FRONTAUSLEGER MIT ANFAHRSICHERUNG

- Kompakter und zuverlässiger Ausleger für den Frontanbau an Kleintraktoren ab 2500 kg
- Anbau in der Fronthydraulik ermöglicht optimale Sicht auf das Arbeitsgerät = immer im natürlichen Blickfeld
- Stabile Armkonstruktion mit gebuchsten, abschmierbaren Drehgelenken
- Hydraulische Anfahrsicherung (Serie G) mit automatischem Armaushub und idealer Werkzeugvordruck über 130° Arm-Schwenkung (Serie F mit mechanischer 45° Anfahrsicherung)
- 180° hydr. Neigungsverstellung des Kopfwinkels für maximale Flexibilität und optimale Positionierung des Arbeitsgerätes
- Gute Bodenanpassung des Arbeitsgerätes dank Schwimmstellung
- Neu: Serie FR G serienmäßig mit AUTO CONTOUR (automatischer Höhenausgleich über Druckgasspeicher im Auslegearm)
- Zuverlässige hydraulische Eigenversorgung mit großem Hydrauliköl-Tank (50/ 80 Liter) WALVOIL-Ventilblock und Hochdruckfilter (optional: Ölkühler bei hoher Beanspruchung)
- Durchzugsstarke Doppel-Hydraulikpumpe (max. 40/50 l/ min @ 180 bar) für separaten Antrieb des Arbeitsgerätes und der Hydraulikzylinder des Arms sorgt für optimale Leistung
- Anbau verschiedenster Arbeitsgeräte möglich (Mulchkopf/ Astsäge/ Astschere/ Heckenschere/ Heckenmulcher)
- Elektrische Joystick-Bedienung für professionelle Einsätze empfehlenswert
- Anbau nah am Trägerfahrzeug ermöglicht eine sichere Gewichtsverteilung
- Dreipunktanbau (KAT I)
- Mit Beleuchtungseinrichtung
- Mit WALTERSCHEID Gelenkwelle (Serie G)

Optionen

- WALTERSCHEID Gelenkwelle
- Ölkühler
- Joystick-Bedienung
- Kabelverlängerung für Joystick (6000 mm)
- AUTO-CONTOUR-System (Serie F)
- Mech. Schnellkuppler
- Hydr. Schnellkuppler
- BIO-Hydrauliköl

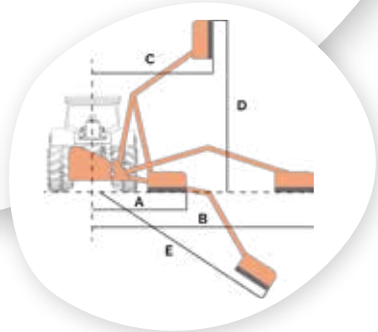

Typ	A	B	C	D	E	Breite Mulchkopf	Gewicht Mulchkopf	Gewicht Ausleger	Anforderungen Traktor	Transportmaße	Zapfwellen-drehzahl	Anfahr-sicherung
270 F FR	1.250 mm	2.700 mm	900 mm	2.860 mm	1.200 mm	600/ 800 mm	100 kg	230 kg	2.500 kg | 25 PS (18 kW) | KAT I	700 x 1.400 x 1.500 mm	1.000 U/min	mechanisch
300 F FR	1.290 mm	3.000 mm	800 mm	3.000 mm	1.350 mm	600/ 800 mm	100 kg	260 kg	2.800 kg | 25 PS (18 kW) | KAT I	700 x 1.500 x 1.800 mm	1.000 U/min	mechanisch
300 G FR	1.400 mm	3.000 mm	1.200 mm	3.200 mm	1.600 mm	800 mm	110 kg	290 kg	3.500 kg | 35 PS (25 kW) | KAT I/ II	1.200 x 1.400 x 1.700 mm	1.000 U/min	hydraulisch
380 G FR	1.600 mm	3.800 mm	1.200 mm	4.000 mm	2.200 mm	800 mm	130 kg	320 kg	3.800 kg | 35 PS (25 kW) | KAT I/ II	1.300 x 1.500 x 1.800 mm	1.000 U/min	hydraulisch

Durchzugsstarke Doppel-Hydraulikpumpe

Frontanbau für optimale Sicht auf das Arbeitsgerät

Optimale Bodenanpassung

B max.

2.700 - 3.800 mm

600 - 800 mm

KG

230 - 320 kg

ab 2.500 kg